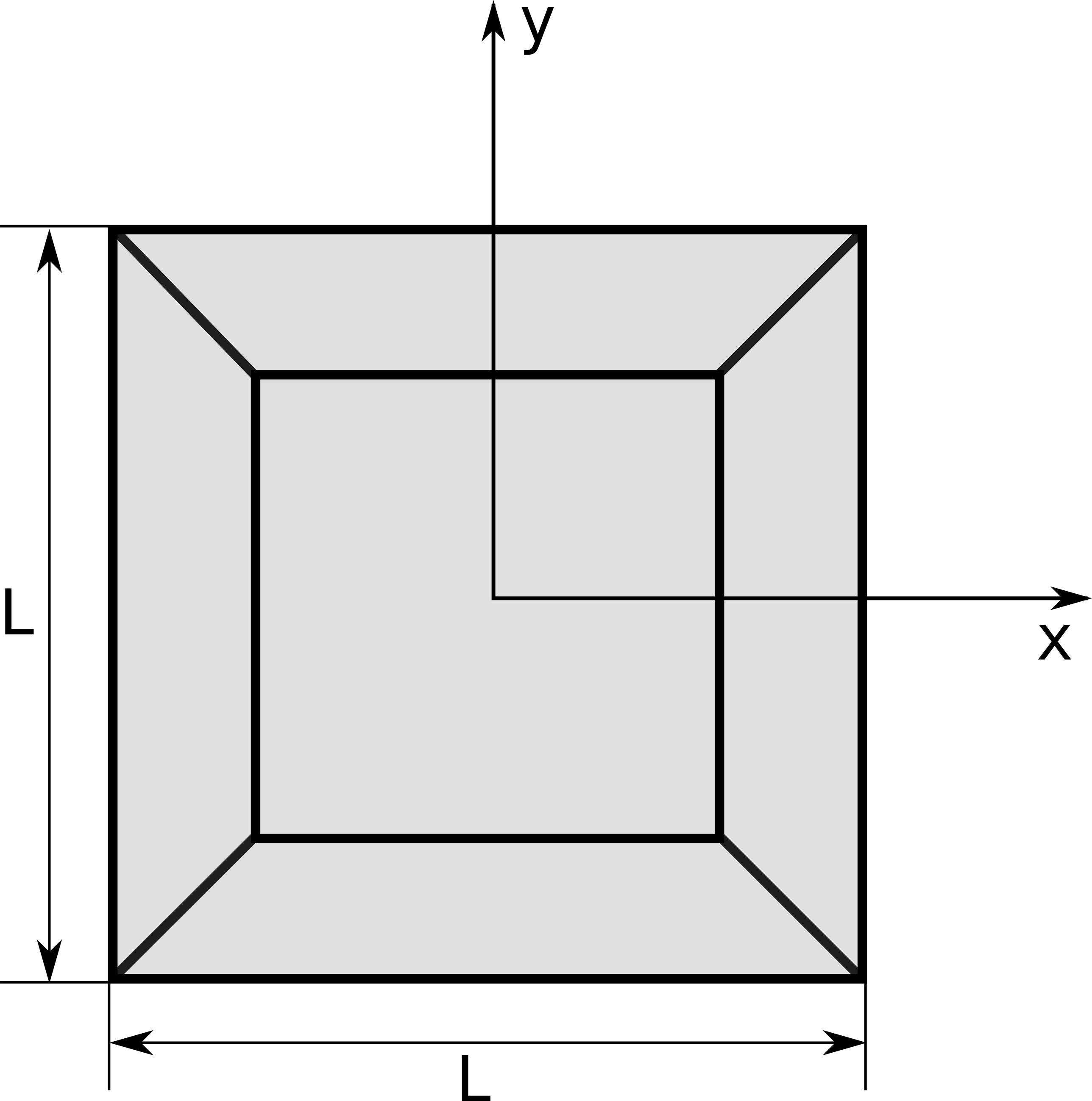
y
L
x
L